VIVREAU BOTTLER 105

ВСТРАИВАЕМАЯ СИСТЕМА

ТРЕБОВАНИЯ К МОНТАЖУ

I. Требования к монтажу

- **Диспенсер питьевой воды не следует устанавливать рядом с прямыми или непрямыми источниками тепла (например, печами, радиаторами, воздухонагревателями, посудомоечными машинами, стиральными машинами и т. д.). Аналогичным образом шланги и кабели не должны соприкасаться с источниками тепла.**
- **Диспенсер питьевой воды должен быть установлен на горизонтальной поверхности, способной выдерживать его вес и устойчивой к воздействию жидкостей и тепла.**
- **Диспенсер питьевой воды не следует устанавливать в местах, где существует возможность образования брызг или струй воды.**
- **На диспенсере питьевой воды не должны находиться посторонние предметы.**
- **Не допускается установка диспенсера во взрывоопасных, подверженных коррозии помещениях. Берегите диспенсер питьевой воды от воспламеняющихся предметов.**
- **Диспенсер питьевой воды не должен подвергаться встряхиванию и вибрации.**
- **Диспенсер питьевой воды не пригоден для использования вне помещений.**
- **Диспенсер питьевой воды следует устанавливать в местах, обеспечивающих свободный доступ и возможность контроля со стороны квалифицированного персонала.**
- **Температура окружающей среды в зоне диспенсера не должна превышать 32 °C.**

1 Подключение к водопроводной системе:
В непосредственной близости должно быть предусмотрено соответствующее требованиям и функционирующее соединение с системой питьевой воды (обеспечивается оператором):
- Угловой клапан ¾ дюйма с наружной резьбой, предпочтительно из нержавеющей стали, с запорным клапаном в нижней части шкафа.
- На расстоянии не более 1 метра слева или справа от системы питьевой воды
- Давление подачи воды: мин. 2,5 бар, макс. 4 бар
- Диспенсер подключается к водопроводу питьевого водоснабжения, подающим питьевую воду, качество которой соответствует требованиям к питьевой воде, действующим в месте использования

2 Подключение к электрической сети:
Великобритания: 1 штепсельная розетка 230 В/13 А
Европа и Австралия: 1 штепсельная розетка 230 В/10 А
на расстоянии не более 1 метра слева или справа от системы.

3 Соединение с системой отвода сточных вод:
Соединение с системой отвода сточных вод, с запорным клапаном, гибкий трубопровод диаметром ½ дюйма (обеспечивается оператором).

4 CO_2:
Баллон с CO_2, имеющий пищевой допуск типа E290, должен быть предусмотрен оператором (2 кг, 6 кг или 10 кг, короткое исполнение).
Необходимо знать размер помещения, где будет установлен баллон. Макс. допустимая емкость баллона с CO_2 должна быть рассчитана исходя из этого значения. С вопросами о емкости баллона с CO_2 обращайтесь в отдел обслуживания.
Баллон с CO_2 должен быть установлен как можно дальше от любых источников тепла, а температура воздуха в помещении не должна превышать 32 °C.

II. Варианты вентиляции:

Перед выполнением установки оператором в шкафу должны быть подготовлены вентиляционные зоны. Вентиляционные решетки поставляются по запросу в качестве вспомогательного оборудования. Для получения дополнительной информации обратитесь в отдел обслуживания.
Вентилирование шкафа может осуществляться несколькими методами для предотвращения чрезмерного нагревания. Во всех показанных методах используется естественная циркуляция, обеспечиваемая двумя решетками или вырезами. Одна решетка или вырез находится вблизи основания, вторая решетка или вырез – в верхней части корпуса.
Основание / задняя панель кухонного шкафа должна быть снята для улучшения эффективности вентиляции.

Вид спереди

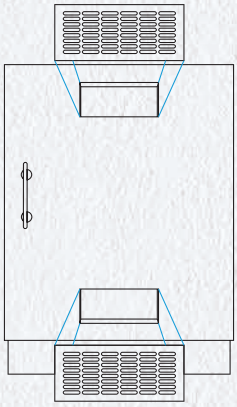

Вентиляция спереди
Вырезать вентиляционные решетки в стандартной дверной панели.

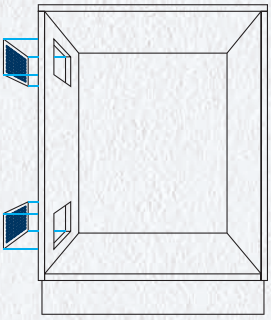

Боковая вентиляция
Вырезать вентиляционные решетки в боковой стенке стандартного шкафа 600 мм. Решетки могут быть установлены с обеих сторон, обеспечивая вентиляцию в свободной зоне, где отсутствуют какие-либо препятствия.

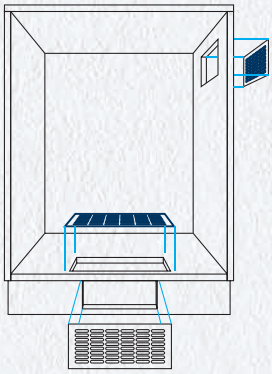

Основная вентиляция
Вырезать вентиляционные решетки в панели основания и цокольной части основания. Также потребуется установить вентиляционную решетку в верхней части обеих боковых панелей или в верхней части дверцы.

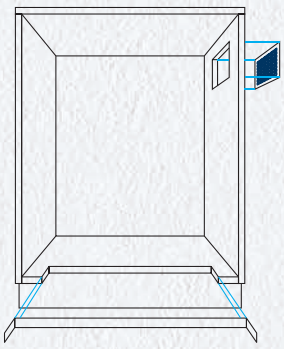

Вырез в основании
Обеспечить вентиляцию, сняв узкую секцию пола сразу за дверцей, и отделать рулонной окантовочной лентой. Обычный размер выреза должен составлять не менее 280 мм в ширину и 35 мм в глубину.

III. Подготовка

Подготовка мебели к монтажу.
Все размеры указаны в мм.

Требования к вентиляции:
Диспенсер питьевой воды должен быть установлен таким способом, чтобы обеспечивалась достаточная вентиляция. Никогда не закрывайте и не блокируйте вентиляционные щели и ребра охлаждения.

Вид сверху

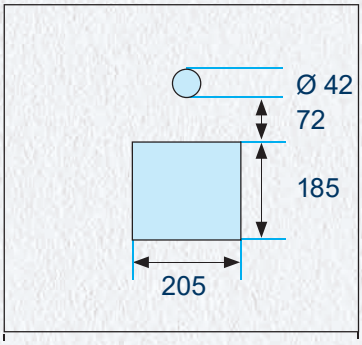

Вид спереди

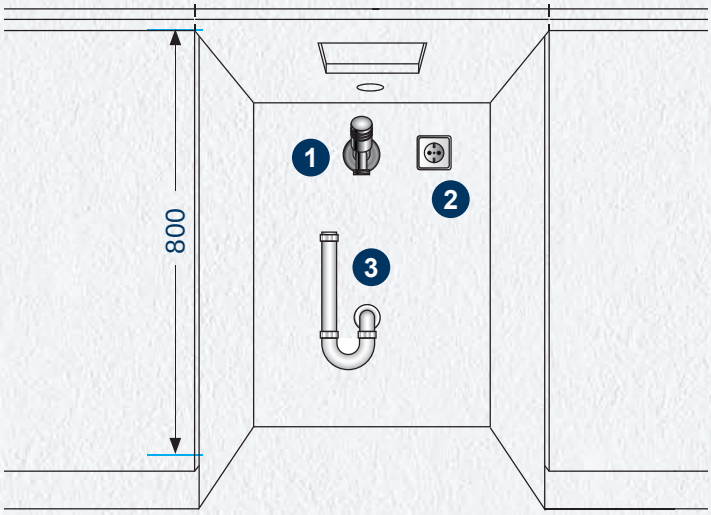

IV. Схема расположения

Все размеры указаны в мм.

a. Кран подачи «Негазированная вода» и «Газированная вода»
b. Каплесборник (полувстраиваемый)
c. Баллон с CO_2
d. Регулятор давления CO_2
e. Охладитель-карбонизатор
f. Фильтр: CLARITY Taste 100

Вид спереди

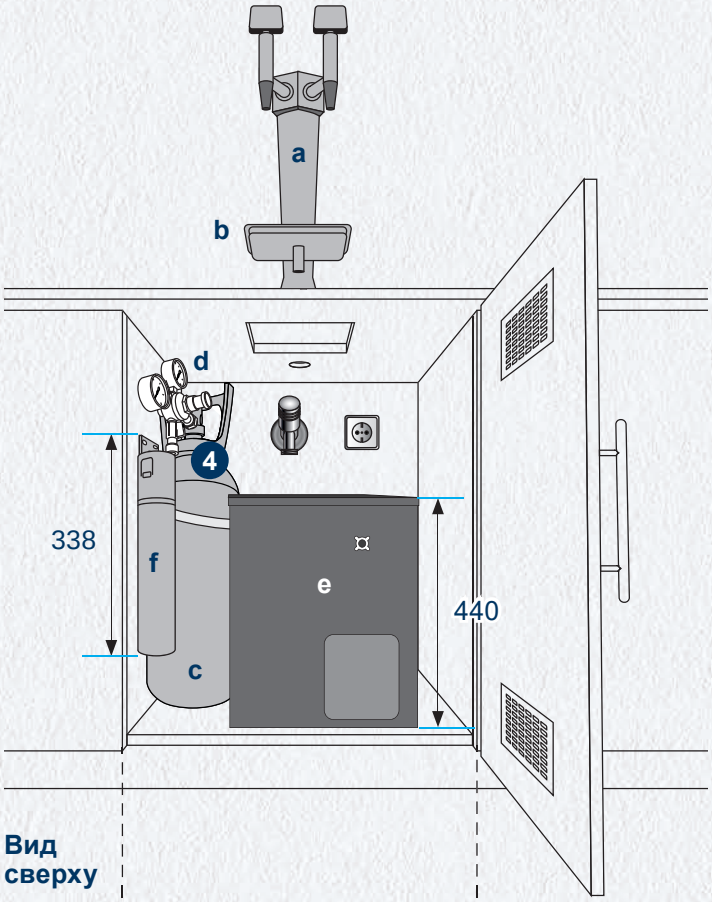

Вид сверху

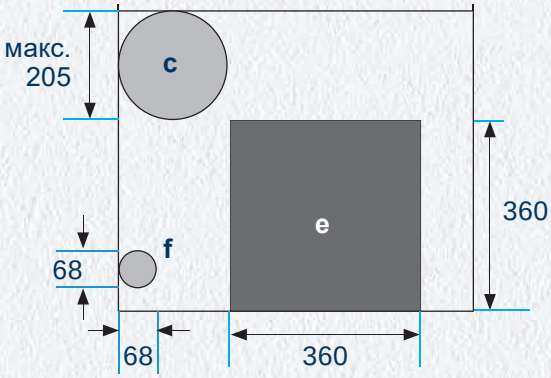

V. Размеры

Все размеры указаны в мм.

Кран подачи

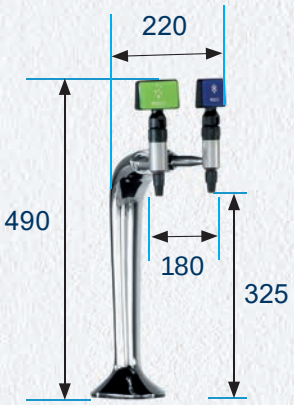

Каплесборник Встроенный

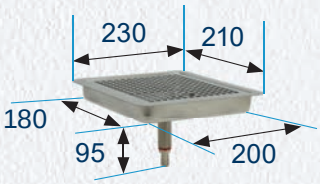

Охладитель-карбонизатор

V. Технические характеристики

Система бутилирования воды VIVREAU Bottler 105, встраиваемая		
Производительность охлаждения (л/ч)		80
Требуемые размеры ниши (Ш x В x Г, мм)		600 x 800 x 600
Размеры (Ш x В x Г, мм)		360 x 440 x 360 (охладитель-карбонизатор) 180 x 490 x 220 (кран)
Высота крана дозатора (мм)		325
Вес (кг)		35,4 кг (охладитель-карбонизатор) 2 (кран)
Макс. расход воды (л/мин)		2
Макс. потребляемая мощность (Вт)		565
Каплесборник		Встроенный – встраивается в кухонную стойку. Соединенный со сточным трубопроводом.
Типы воды		Охлажденная негазированная и охлажденная газированная
Соединение с системой отвода сточных вод		Возможно
Емкость для сточной воды		Возможно
Напряжение (В)		230
Частота (Гц)		50
Макс. ток (А)		5,1
Мин. ток номинал предохранителя (А)		10
Рабочее давление CO_2 (МПа)		0,45-0,5
Макс. давление воды на входе (МПа/бар)		0,25-0,4 / 2,5-4
Макс. температура воды на входе (°C)		25
Макс. влажность (%)		60
Хладагент	Тип	R134a
	кг	0,095

BRITA GmbH
Heinrich-Hertz-Str. 4
65232 Taunusstein
Germany (Германия)

www.brita.net

BRITA Vivreau Ltd
1st Floor, Beaufort House
Cricket Field Road
Uxbridge UB8 1QG
United Kingdom (Соединенное Королевство)
+44 845 674 9655

info@vivreau.com
www.vivreau.com

1027534-001_VIVREAU Bottler105_RS_V1.1-002_2018-03